Ficha técnica de producto:

Marca:	IDEAS MARINAS
Producto:	**Reactor para Bio-pellets "Fluidized Reactor"**
Familia:	**Equipamiento**
Tipo	**filtro**
Presentaciones:	Caja de cartón

Descripción titular:

Reactor especial para materiales filtrantes biológicos y químicos compatible con agua dulce y salada. Produce un flujo descendente que eleva el material filtrante manteniéndolo en suspensión, aprovechando toda la superficie de la cámara de reacción gracias a su eductor de flujo. Es ideal para filtrar su acuario marino tanto con bio-pellets como con diversas resinas, maximizando el rendimiento de los materiales filtrantes en un espacio muy reducido. Incluye las conexiones para manguera y un sistema para colgarlo del borde superior del acuario o instalarlo en un "sump". Cuenta con dos modelos para un rendimiento desde 250 hasta 500 litros de agua en su acuario.

Funcionamiento: Este filtro puede funcionar colgado desde el borde de un acuario o urna de filtración o permanecer sumergido hasta un tercio de su altura. El agua llega a la entrada situada en la parte superior, impulsada por la salida de un filtro o una bomba instalada para tal fin. Un tubo conduce el agua hasta la base de la cámara de reacción para crear un flujo circulatorio acelerado mediante un eductor de corriente. Este flujo homogéneo eleva las partículas filtrantes para mantenerlas en constante suspensión y fricción entre ellas, en un ambiente homogenizado en cuanto a su nivel de oxígeno disuelto. A continuación, el flujo de agua atraviesa una esponja de seguridad para evitar que las partículas puedan abandonar el reactor antes de alcanzar la salida del filtro para volver al acuario.

Datos técnicos:

Modelo:	Rango de caudal l/h)	Conexión: (Ø int./ext. mm)	Diámetro efectivo del reactor (Ø mm.)	Peso vacío: (grs.)	Peso c. embalaje: (grs.)	Dimensiones filtro: (l x a x h, mm)	Dim. con embalaje: (l x a x h, mm)
FR-30	600 / 1,500	12/16 – 16/22	95	900	1,145	170 x 170 x 400	450 x 220 x 210
FR-45	1,000 / 2,000	12/16 – 16/22	95	1,150	1,500	170 x 170 x 550	550 x 220 x 210

Datos técnicos:

Referencia:	Capacidad para medios filtrante (ml.)	Columna de Bio-pellets en suspensión (mm.)	Columna de resina anti-fosfatos en suspensión (mm.)	Para acuarios hasta: (Litros)
BLFR-30	50 - 600	100	150	250
BLFR-45	500 - 1200	220	300	500

Nota: La información e imágenes mostradas en este sitio pueden ser modificadas sin previo aviso debido al continuo mejoramiento técnico de los productos por parte de los fabricantes.

Compatibilidad:
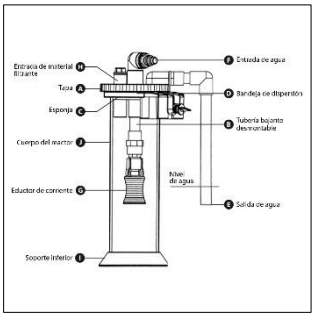
Imágenes descriptivas: