# Reactor para Bio-pellets “Fluidized Reactor”

**Descripción:**

Reactor especial para materiales filtrantes biológicos y químicos compatible con agua dulce y salada. Produce un flujo descendente que eleva el material filtrante manteniéndolo en suspensión, aprovechando toda la superficie de la cámara de reacción gracias a su eductor de flujo. Es ideal para filtrar su acuario marino tanto con bio-pellets como con diversas resinas, maximizando el rendimiento de los materiales filtrantes en un espacio muy reducido. Incluye las conexiones para manguera y un sistema para colgarlo del borde superior del acuario o instalarlo en un “sump”. Cuenta con dos modelos para un rendimiento desde 250 hasta 500 litros de agua en su acuario.

**Funcionamiento:**

Este filtro puede funcionar colgado desde el borde de un acuario o urna de filtración o permanecer sumergido hasta un tercio de su altura. El agua llega a la entrada situada en la parte superior, impulsada por la salida de un filtro o una bomba instalada para tal fin. Un tubo conduce el agua hasta la base de la cámara de reacción para crear un flujo circulatorio acelerado mediante un eductor de corriente. Este flujo homogéneo eleva las partículas filtrantes para mantenerlas en constante suspensión y fricción entre ellas, en un ambiente homogenizado en cuanto a su nivel de oxígeno disuelto. A continuación, el flujo de agua atraviesa una esponja de seguridad para evitar que las partículas puedan abandonar el reactor antes de alcanzar la salida del filtro para volver al acuario.

## CARACTERÍSTICAS:

| Modelo: | Rango de caudal l/h) | Conexión: (Ø int./ext. mm) | Diámetro efectivo del reactor (Ø mm.) | Peso vacío: (grs.) | Peso c. embalaje: (grs.) | Dimensiones filtro: (l x a x h, mm) | Dim. con embalaje: (l x a x h, mm) |
|---|---|---|---|---|---|---|---|
| **FR-30** | 600 / 1,500 | 12/16 – 16/22 | 95 | 900 | 1,145 | 170 x 170 x 400 | 450 x 220 x 210 |
| **FR-45** | 1,000 / 2,000 | 12/16 – 16/22 | 95 | 1,150 | 1,500 | 170 x 170 x 550 | 550 x 220 x 210 |

## RENDIMIENTO:

| Referencia: | Capacidad para medios filtrante (ml.) | Columna de Bio-pellets en suspensión (mm.) | Columna de resina anti-fosfatos en suspensión (mm.) | Para acuarios hasta: (Litros) |
|---|---|---|---|---|
| **BLFR-30** | 50 - 600 | 100 | 150 | 250 |
| **BLFR-45** | 500 - 1200 | 220 | 300 | 500 |

## GARANTÍA:

INCLUSIONES:

- Este producto IDEAS MARINAS cuenta con un período de garantía de 90 días naturales contra cualquier falla de fabricación o desperfecto en alguno de sus componentes, atribuibles a su ensamble o proceso de fabricación.
- Este período comenzará a partir de la adquisición del producto, siendo validado únicamente por su correspondiente ticket de compra. Exija al establecimiento la entrega de su comprobante.
- Si detecta cualquier desperfecto o daño causado por defectos de los materiales o sus procesos de fabricación, deberá reportarlos a su proveedor en un período no superior a 3 días del incidente, mediante una foto y mostrarlos de forma directa a su proveedor. Las compensaciones aceptadas nunca superarán el valor comercial del aparato.

EXLUSIONES:

- Cualquier daño causado por un uso, manipulación, instalación incorrecta o irresponsable de este producto.
- Ser utilizado para un fin distinto al que fue diseñado, o ser utilizarlo para emplearlo en otras atribuciones o líquidos ajenos a la acuariofilia.
- Daños causados durante el transporte y sus costos derivados del servicio de garantía, tanto los previos a su aprobación como los posteriores.
- Los daños producidos por la omisión o realización incorrecta de los procedimientos de instalación y mantenimiento descritos en su manual de instrucciones.
- La reparación de cualquier desperfecto o modificación realizada por cualquier persona no autorizada anulará de forma inmediata el período de garantía.

## Manual de instrucciones:

**Introducción:**
Para asegurarse de que este producto es usado en su máximo rendimiento de forma segura y efectiva, evitando además posibles fallos o accidentes, lea cuidadosamente este manual de instrucciones antes de usar este dispositivo. Así mismo, atienda rigurosamente las instrucciones de seguridad descritas en este manual. Guarde este documento para futuras consultas.

**Rango de uso:**
Acuarios de agua dulce y salada, pequeños estanques, espejos de agua en interiores, sistemas de mantenimiento y cultivo de mascotas acuáticas en sistemas de hasta 500 litros.

**Atención:**

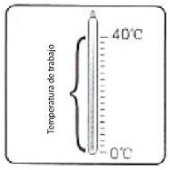


1. Este dispositivo no debe usarse para filtrar fluidos inflamables o agua con una temperatura superior a los 40°C o inferior a los 0ºC.
2. Este producto no está diseñado para ser usado por personas con una capacidad sensorial, física o mental reducidas (incluyendo niños), Tampoco por personas con una experiencia reducida. En tal caso deberán ser supervisados por una persona responsable de su seguridad. Debe ser instalado en un área fuera del alcance de los niños. Asegúrese que los niños no juegan con el producto.

## Guía de usuario:

- Asegúrese de que todas las partes del filtro y sus accesorios se encuentran en buen estado antes de poner el filtro en marcha:
    - Cuerpo del reactor con su tapa y empaque.
    - 1 esponja filtrante negra.
    - 1 tapón con cierre a rosca en la tapa para relleno de material filtrante.
    - 1 conexión de entrada con codo a 90° y otra de salida
    - 1 tramo de tubo rígido recto para el retorno de agua.
    - 2 tramos de tubo rígido recto para el reactor (uno largo y otro corto).

## Instalación, conexión y uso:

Siga con atención los siguientes pasos y observe sus imágenes correspondientes en la siguiente página.

1. Antes de usar este filtro desmonte sus componentes y enjuáguelos con agua limpia para eliminar cualquier suciedad acumulada durante el transporte. Puede secarlos con un paño no abrasivo si lo desea.
2. Coloque la esponja filtrante en su posición bajo la tapa para evitar que los materiales filtrantes puedan salir del reactor.
3. Utilice el tramo corto de tubo para los materiales filtrantes de granulometría fina, y el tramo largo para materiales con formatos de mayor tamaño, como los Bio-pellets o las resinas anti-fostato en formato de pequeñas esferas o similares.
4. Coloque el empaque su alojamiento y la tapa en su posición.
5. Gire la tapa hacia la derecha hasta su tope para cerrarla correctamente.
6. Instale la tubería de salida como muestra en la ilustración.
7. Instale la conexión de entrada de agua y oriéntela convenientemente hacia su fuente de suministro de agua.
8. Coloque el clip de sujeción del reactor si va a instalarlo colgando del borde superior de un acuario o urna de filtración.

9. Abra el tapón de llenado para materiales filtrantes e introduzca por ahí la cantidad adecuada de material.

| Referencia: | Capacidad para medios filtrante (ml.) | Columna de Bio-pellets en suspensión (mm.) | Columna de resina anti-fosfatos en suspensión (mm.) | Para acuarios hasta: (Litros) |
|---|---|---|---|---|
| **BLFR-30** | 50 - 600 | 100 | 150 | 250 |
| **BLFR-45** | 500 - 1200 | 220 | 300 | 500 |

10. Coloque el reactor en su ubicación de trabajo.
11. Aprieten el tonillo del clip de sujeción si lo instaló para completar la instalación.
12. Conecte la bomba de alimentación con una manguera de 12/16 o 16/22 mm y ubíquela en su punto de suministro de agua.
13. Conecte la bomba, ajuste el caudal y verifique que todo funciona correctamente y que el circuito no presenta fugas

**Paso 1**

**Paso 2**

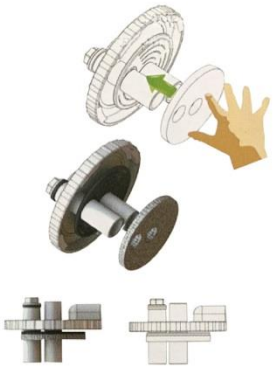

**Paso 3**

**Paso 4**

**Paso 5**

**Paso 6**

**Paso 7**

**Paso 8**

**Paso 9**

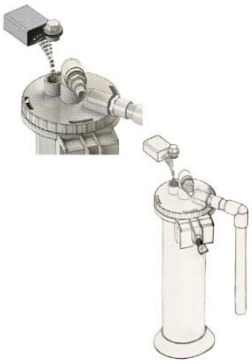

**Paso 10**

**Paso 11**

**Paso 12**

**Paso 13**

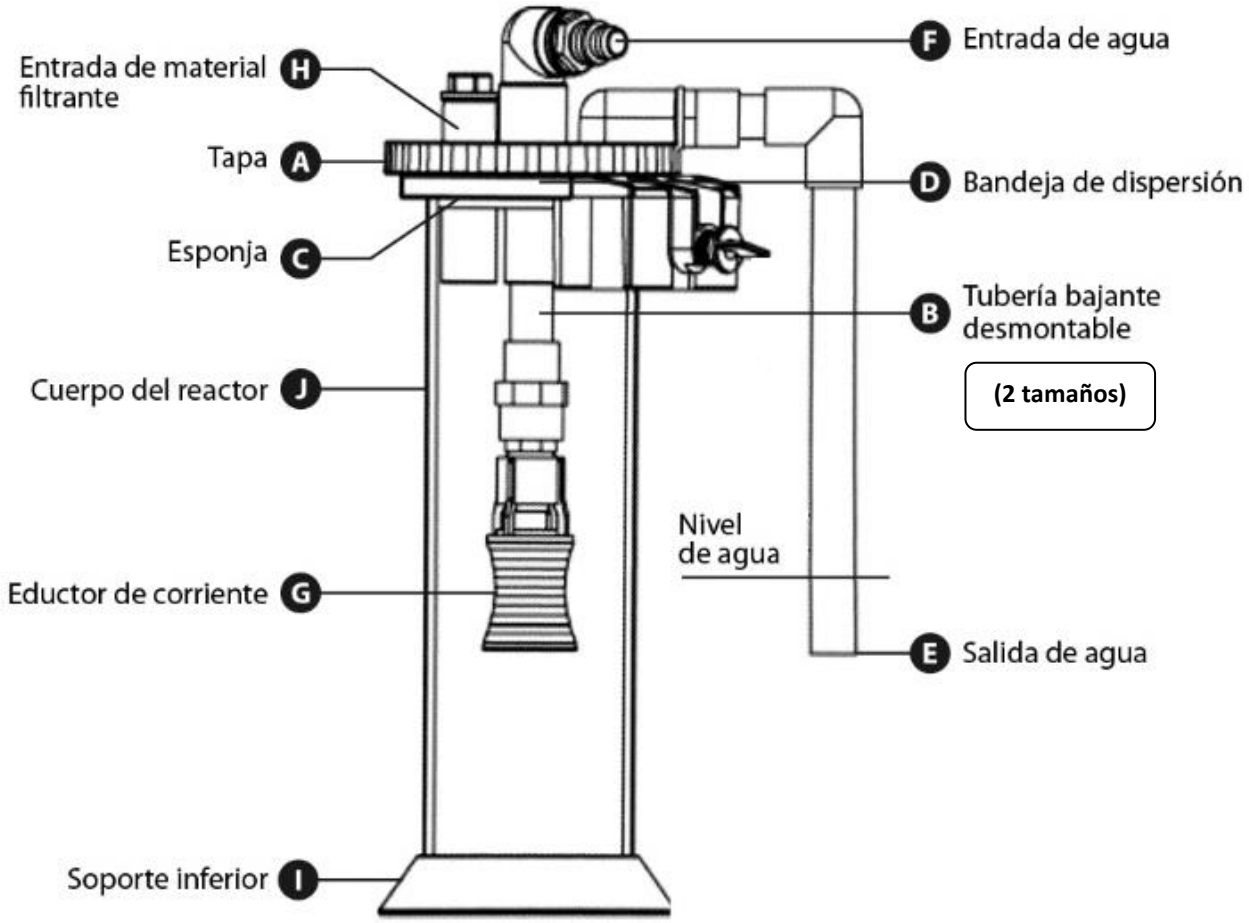


## Limpieza del filtro:

1. Desde el momento en que ponga a trabajar el filtro, este comenzará a retener sólidos y diversos residuos en la esponja filtrante de su interior y en las paredes del filtro. Estos residuos no presentan un gran problema si no obstruyen el flujo de agua. Si así fuera, deberá desmontar el filtro y limpiarlo. La frecuencia de limpieza dependerá de las condiciones biológicas de cada acuario. Los bio-pellets también generan un bio-film a su alrededor que puede acabar siendo muy abundante. Es recomendable colocar un pequeño filtro mecánico en la aspiración de la bomba de alimentación para reducir el mantenimiento del reactor.
2. Cuando el material se gaste y necesite añadir más, use el tapón de llenado para restablecer la cantidad necesaria. En el caso de que las resinas deban extraerse por completo cuando estas pierdan sus propiedades paras desecharlas o regenerarlas, para ello es necesario desmontar la tapa y vaciar el material.

## Procedimiento de limpieza.

a. Desconecte la bomba de impulsión de agua y desinstale el reactor.
b. Desmonte todas las piezas y límpielas con agua abundante sin usar superficies abrasivas.
c. Sustituya los materiales que perdieron sus propiedades, y vuelva a montar todo de nuevo.
d. Cierre el reactor convenientemente, instálelo en su ubicación y conecte la bomba de suministro de agua.
e. Conecte la bomba, revise el caudal de agua y verifique que todo funciona correctamente y que el circuito no presenta fugas de agua.

**Nota: La información e imágenes mostradas en este sitio pueden ser modificadas sin previo aviso debido al continuo mejoramiento técnico de los productos por parte de los fabricantes.**