Ficha técnica de producto:

BOYU®

Marca:	BOYU®
Producto:	Acuarios **BOYU** Serie LJ
Familia:	Acuarios y terrarios
Tipo	**Acuarios**
Presentaciones:	21 y 63 litros

Descripción titular:

Acuario decorativo con diseño hexagonal

Los LJ son probablemente los acuarios más originales y decorativos que ha diseñado BOYU. Usando tan solo dos uniones de silicona, este acuario forma una base hexagonal gracias a su vidrio frontal termoformado, al que se aplican cuatro pliegues de 60°. Al combinarlo con su gabinete a juego se obtiene una sorprendente apariencia de columna hexagonal, que puede aportar un toque muy decorativo en nuestra estancia. Está equipado con un filtro superior oculto bajo la tapa, dotado de una potente bomba y materiales filtrantes de gran calidad. Debido a las contenidas dimensiones de su base, estos acuarios no ocuparán demasiado sitio y nos ofrecen dos tamaños que arrojan capacidades de 21 y 63 litros. Tanto los acuarios como sus gabinetes están disponibles en colores negro mate y plateado para adaptarse mejor a su entorno decorativo.

Datos técnicos: (Acuario)

Clave:	Modelo:	Medidas: (l x a x h mm)	Capacidad (Litros)	Volt. / frec. (V/Hz)	bomba de agua: (w)	Caudal: (L/h)	Iluminación: (Tipo / w)	Medidas c. Embalaje (l x a x h mm)	Peso con embalaje (kg)
BYLJ300N	LJ-300 NEGRO	300x300x440	22	127/60	4	290	LED / 5	360 x 340 x 520	6.61
BYLJ300P	LJ-300 PLATA	300x300x440	22	127/60	4	290	LED / 5	360 x 340 x 520	6.61
BYLJ430N	LJ-430 NEGRO	453x413x639	68	127/60	7	500	LED / 7	510 x 670 x 710	11.71
BYLJ430P	LJ-430 PLATA	453x413x639	68	127/60	7	500	LED / 7	510 x 670 x 710	11.71

Datos técnicos: (Gabinetes opcionales)

Clave:	Modelo:	Medidas (l x a x h mm)	Medidas c. embalaje (l x a x h mm)	Peso con embalaje (kg)
BYLJT300N	LJT-300 NEGRO	300x300x750	765x335x90	7.00
BYLJT300P	LJT-300 PLATA	300x300x750	765x335x90	7.00
BYLJT430N	LJT-430 NEGRO	460x400x750	670x420x120	11.48
BYLJT430P	LJT-430 PLATA	460x400x750	670x420x120	11.48

Homologaciones:

Compatibilidad:
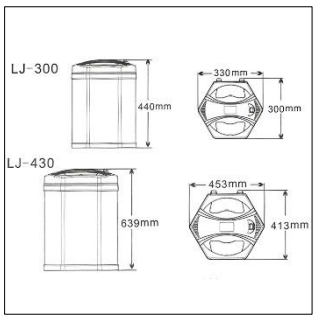
Imágenes descriptivas: